L6.2型连接器承认书图面

名　　称	材　　料	附　　注
基座 Housing	Nylon 66 UL94V-0/V-2	Transparent(透明白)//White(白色)

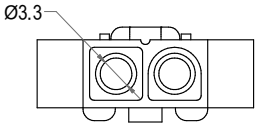

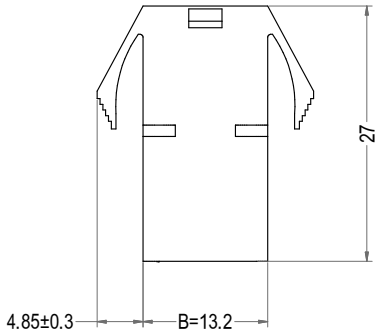

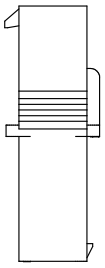

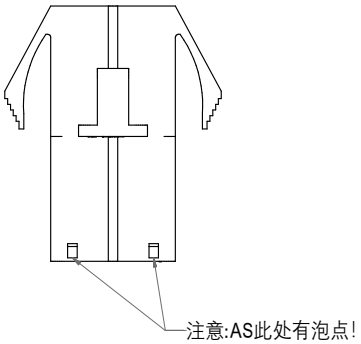

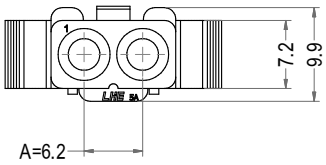

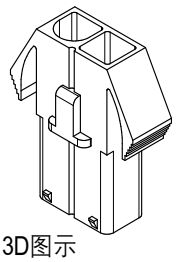

3D图示

Poles	Part No.	Description	DIM=A	DIM=B
2	C6302-SH02	L6.2-2AS	6.20	13.20

LHE® 浙江联和电子有限公司			
品名	L6.2-2AS	比例	5 : 4
料号	C6202-SH02	未注公差(mm)	
图号	/	>0~3	±0.12
材料	Nylon 66 UL94V-0/V-2	>3~18	±0.15
制图	楚然 2026-06-13	>18~50	±0.3
审核	天琴 2026-06-13	>50~120	±0.5
批准	季育文 2026-06-13	X°	±3°
视角		X.X°	±0.5°

Web:www.lhecn.com　www.lhe.en.alibaba.com　Tel:86-0577-62383668 0577-62383212 Fax:86-0577-62382566